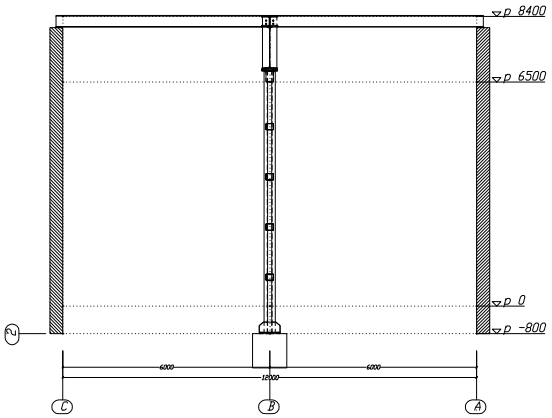
р 8400
р 6500
р 0
р -800
6000
6000
18000
C
B
A

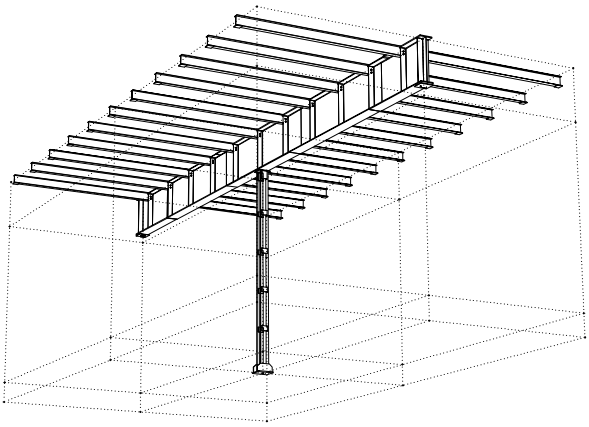

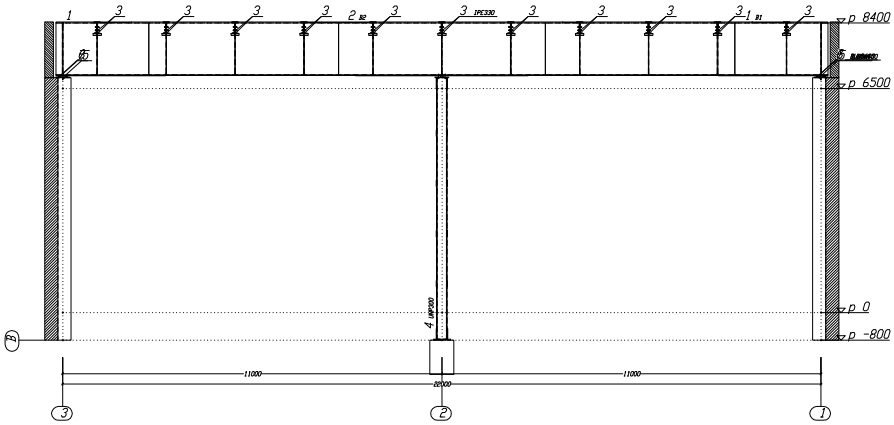
р 8400
р 6500
р 0
р -800
11000
11000
22000
3
2
1

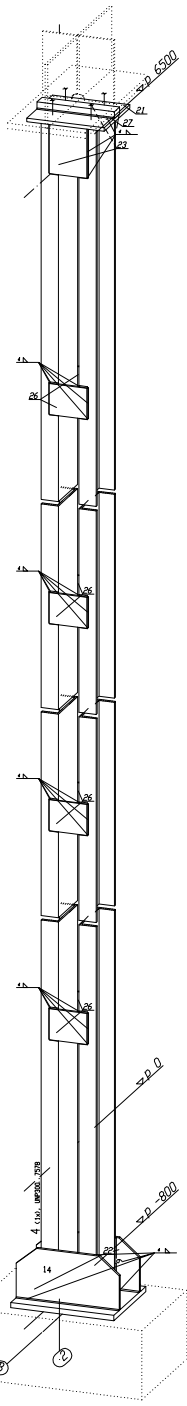
р 6500
р 0
р -800

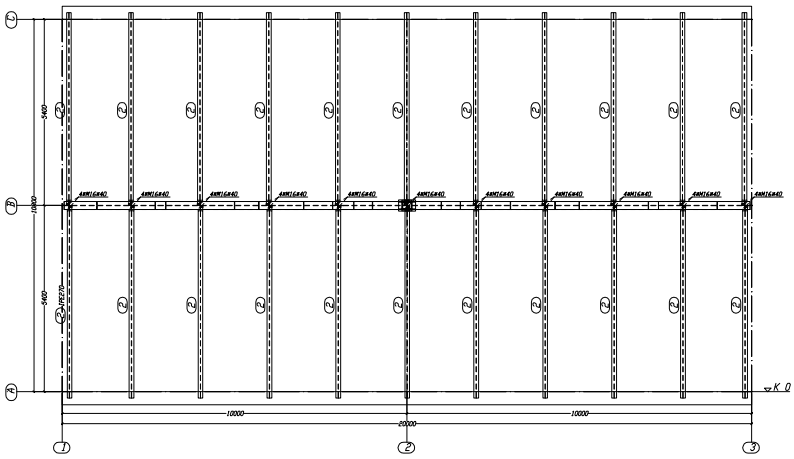
К 0
10000
10000
20000
1
2
3

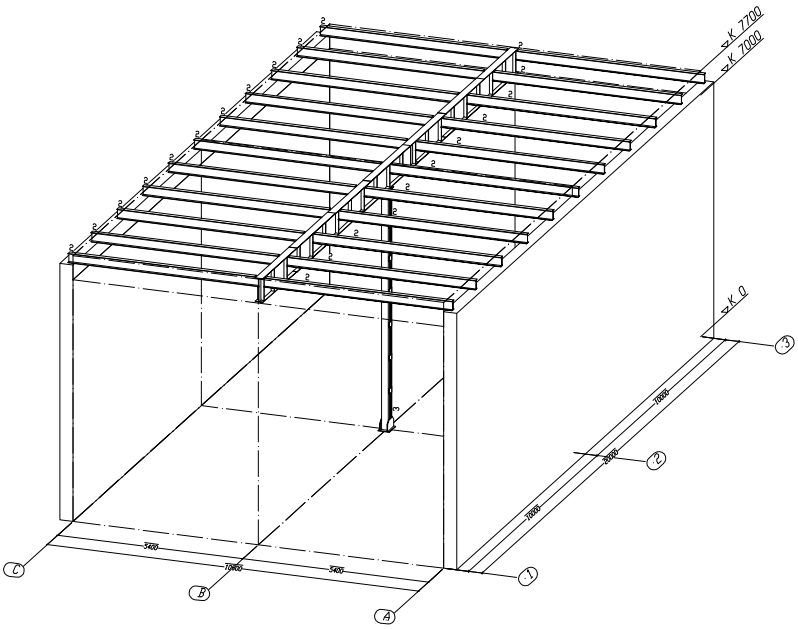
К 7700
К 7000
К 0
5400
10800
5400
C
B
A